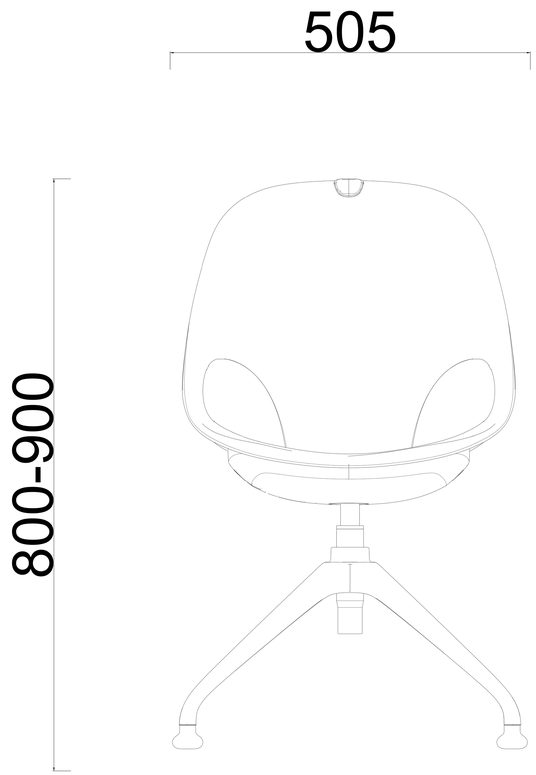
505
800-900

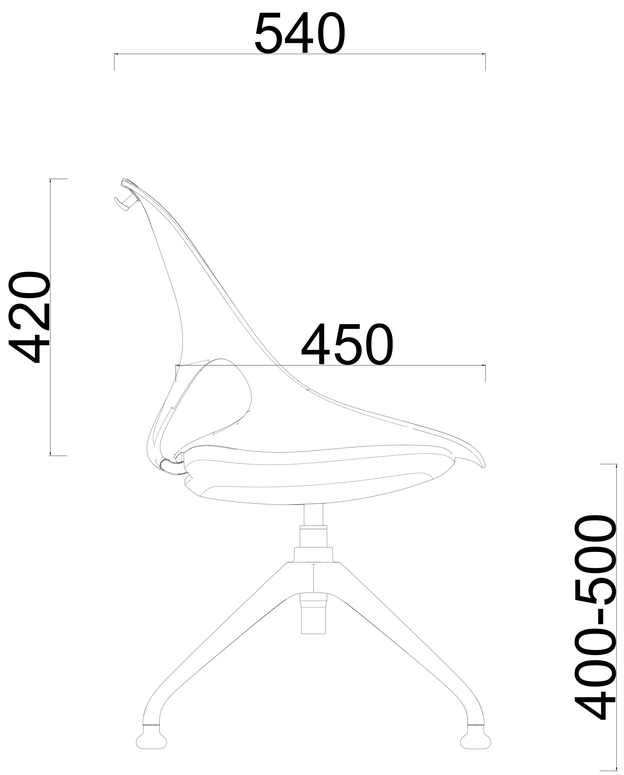
540
420
450
400-500

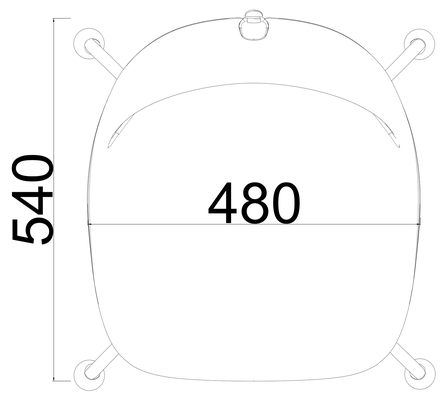
540
480