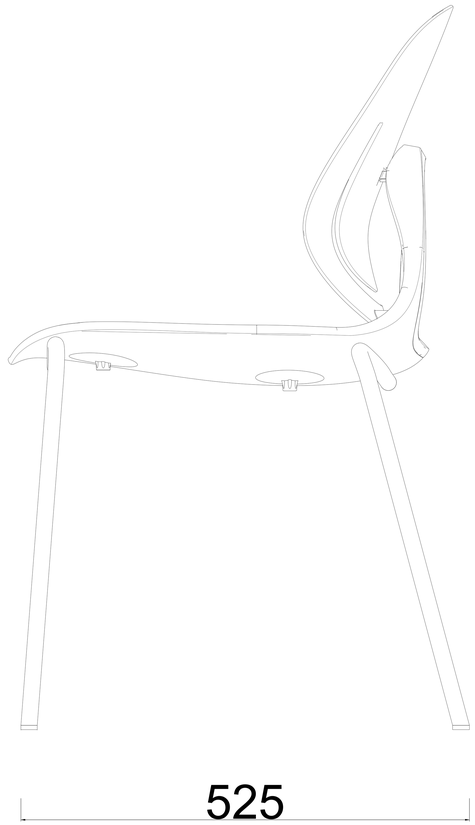
525

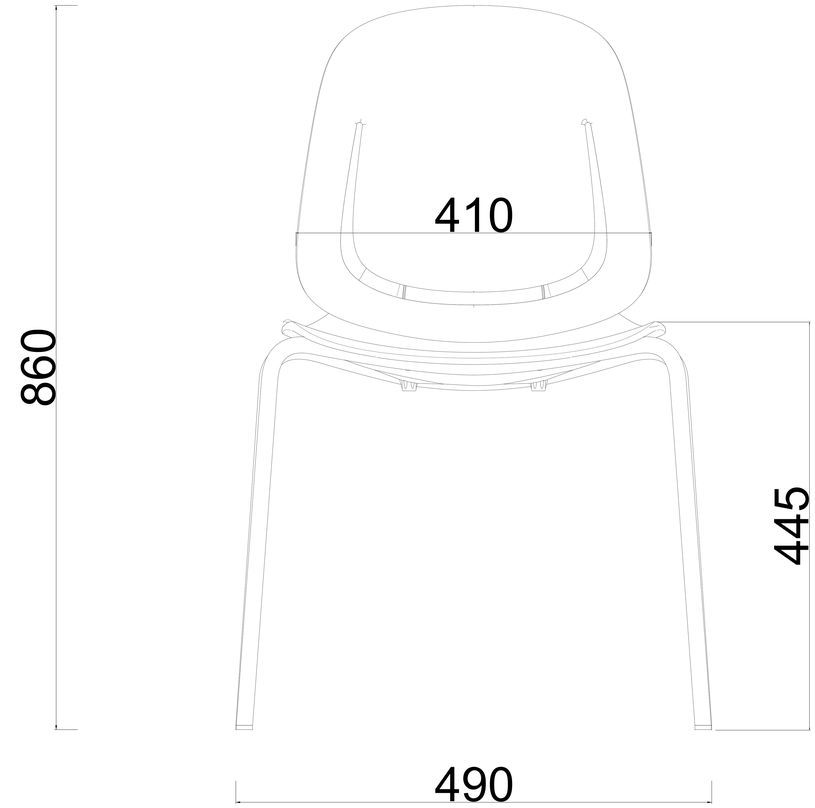
860
410
445
490

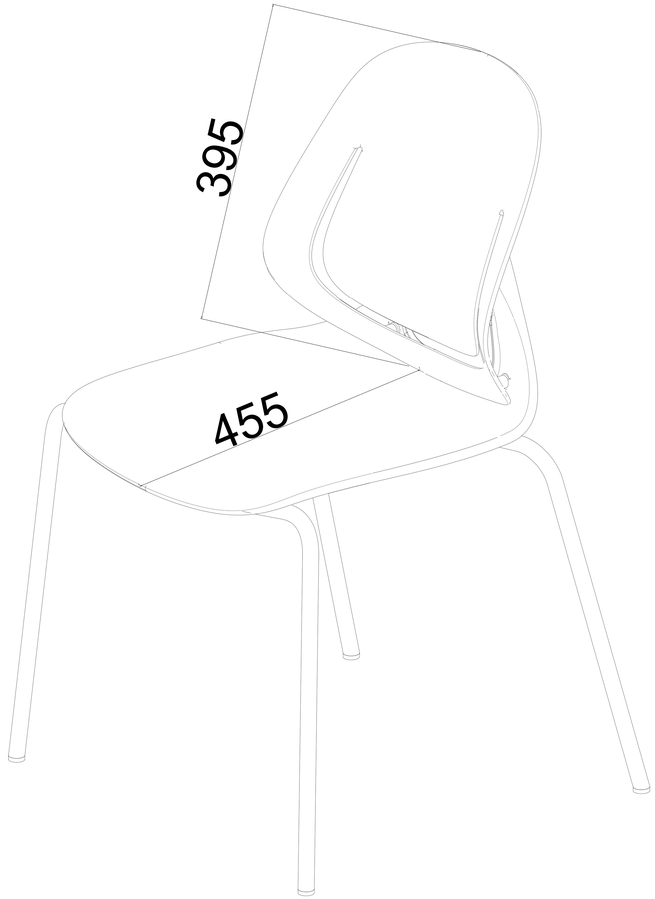
395
455

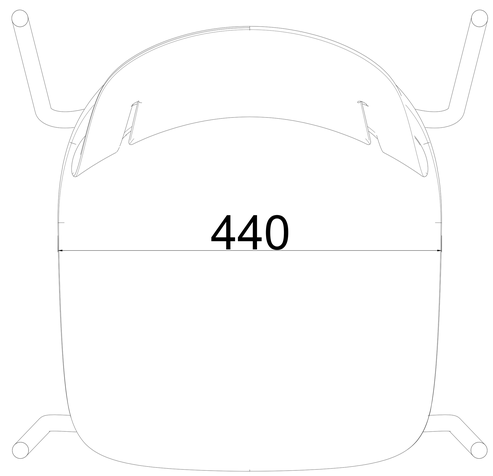
440